Vakuumpumpen	Instrumente	Bauteile und Ventile	LEYBOLD	LEYBOLD VAKUUM

ET 03.201/8

FOR SALES AND SERVICE PLEASE CALL:
PTB SALES
T :: 626.334.0500
service@ptbsales.com
www.ptbsales.com
DATE SERVICED:_____

VIEW OUR INVENTORY

RUVAC

RA 3001, RA 5001
RA 7001, RA 9001

Gültig ab Kat.-Nr. / Fabrikations-Nr.
Valid from Cat.-No. / Serial-No.
Valable à partir du No. de Cat. /
No. de Fabrication

119 50	A96 11 00001
119 53	A96 11 00001
119 60	A96 11 00001
119 63	A96 11 00001
119 71	A96 12 00001
119 76	A96 12 00001
119 81	A96 12 00001
119 91	A96 12 00001

Ersatzteilliste

Spare Parts List

Liste des pièces de rechange

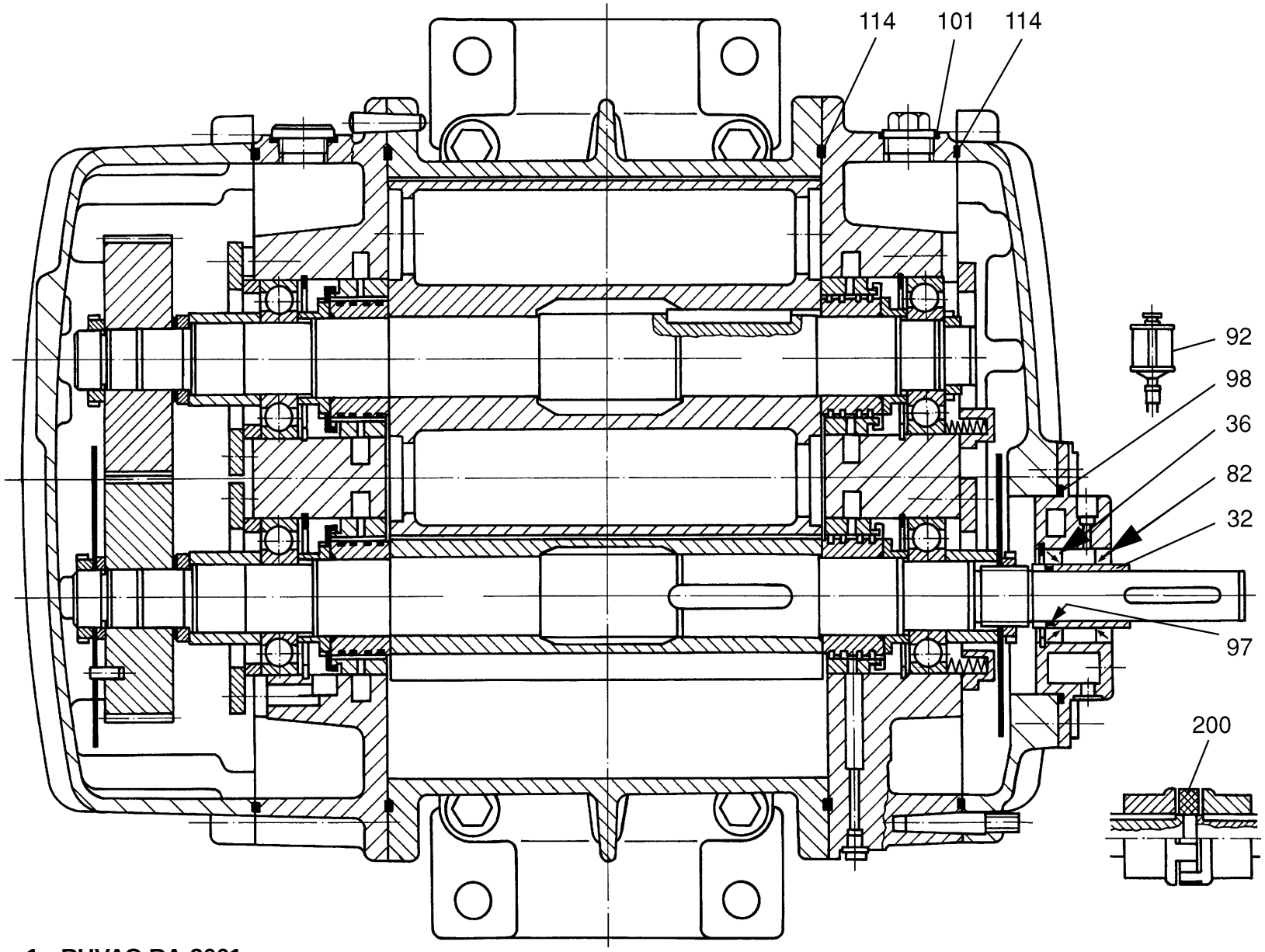

Abb. / Fig. 1 RUVAC RA 3001

Pos.	Stückzahl/Quantity Nombre de pièces RA 3001	Siehe Abb. 1 / See Fig. 1 / Voir Fig. 1 RUVAC RA 3001			Abmessungen / Dimensions (mm) Werkstoff/Material/Matériel		Bestell-Nr. Ref. No. Réf.
		Benennung	Description	Désignation			
32	1	Wellenhülse	Shaft sleeve	Douille d'arbre	ø45 x 66,5	100Cr6	701 20 251
36	1	Radial-Wellendichtring	Radial shaft seal	Joint radial	45 x 65 x 8/6	75FPM	701 20 248
82	1	Radial-Wellendichtring	Radial shaft seal	Joint radial	45x65x8,BaX7	75FPM	701 20 245
92	1	Öler	Oiler	Graisseur	G 3/8“		490 13 103
97	1	O-Ring	O-ring	Joint torique	35 x 3,5	FPM	701 20 291
98	1	O-Ring	O-ring	Joint torique	132 x 5	FPM	701 20 296
101	4	O-Ring	O-ring	Joint torique	30 x 3,5	FPM	701 20 294
114	2	O-Ring	O-ring	Joint torique	440 x 3	FPM	701 20 295
200	1	Kupplungselement	Coupling element	Elément de couplage	zu Rotex-Kupplung 48		701 20 254
		Weitere Ersatzteile auf Anfrage	Further spare parts on demand	Des pièces de rechange ultérieures sur demande			

Bei Ersatzteilbestellungen bitte unbedingt die Katalog- und Fabrikations-Nummer angeben !

If you order spare parts, please always indicate the catalog and serial number !

Lorsque vous commandez des pièces de rechange, veuillez toujours indiquer le numéro de catalogue et de fabrication !

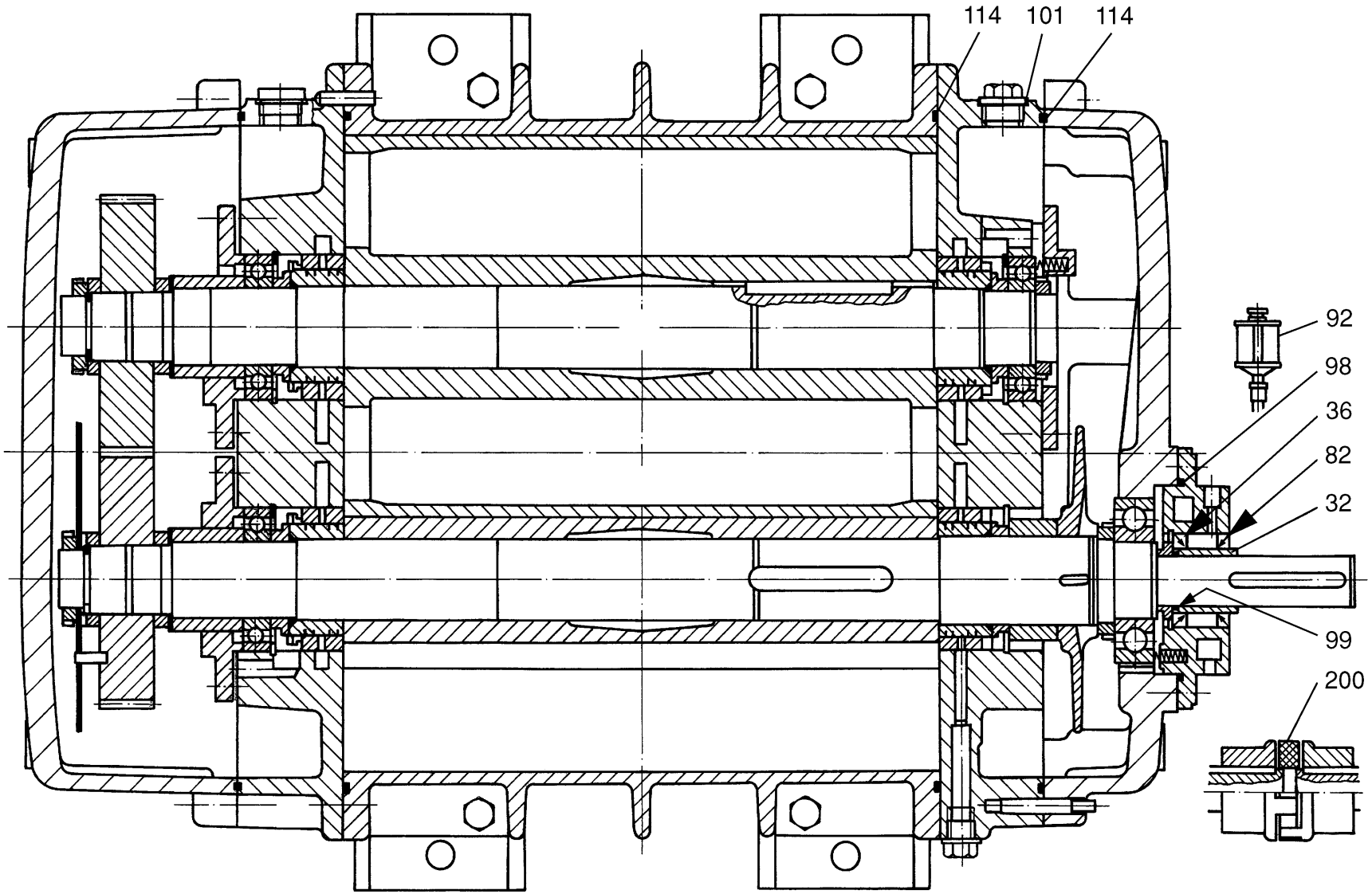

Abb. / Fig. 2 RUVAC RA 5001, RA 7001

Pos.	Stückzahl/Quantity Nombre de pièces RA 5001, RA 7001	Siehe Abb. 2 / See Fig. 2 / Voir Fig. 2 RUVAC RA 5001,RA 7001 Benennung	Description	Désignation	Abmessungen / Dimensions (mm) Werkstoff/Material/Matériel		Bestell-Nr. Ref. No. Réf.
32	1	Wellenhülse	Shaft sleeve	Douille d'arbre	ø55 x 55	100Cr6	701 20 252
36	1	Radial-Wellendichtring	Radial shaft seal	Joint radial	55 x 80 x 8/6	75FPM	701 20 249
82	1	Radial-Wellendichtring	Radial shaft seal	Joint radial	55x80x8,BaX7	75FPM	701 20 246
92	1	Öler	Oiler	Graisseur	G 3/8"		490 13 103
98	1	O-Ring	O-ring	Joint torique	160 x 4	FPM	701 20 299
99	1	O-Ring	O-ring	Joint torique	40,8 x 3,5	FPM	701 20 298
101	4	O-Ring	O-ring	Joint torique	30 x 3,5	FPM	701 20 294
114	2	O-Ring	O-ring	Joint torique	545 x 3	FPM	701 20 300
200	1	Kupplungselement	Coupling element	Elément de couplage	zu Rotex-Kupplung 48		701 20 254
		Weitere Ersatzteile auf Anfrage	Further spare parts on demand	Des pièces de rechange ultérieures sur demande			

Bei Ersatzteilbestellungen bitte unbedingt die Katalog- und Fabrikations-Nummer angeben !

If you order spare parts, please always indicate the catalog and serial number !

Lorsque vous commandez des pièces de rechange, veuillez toujours indiquer le numéro de catalogue et de fabrication !

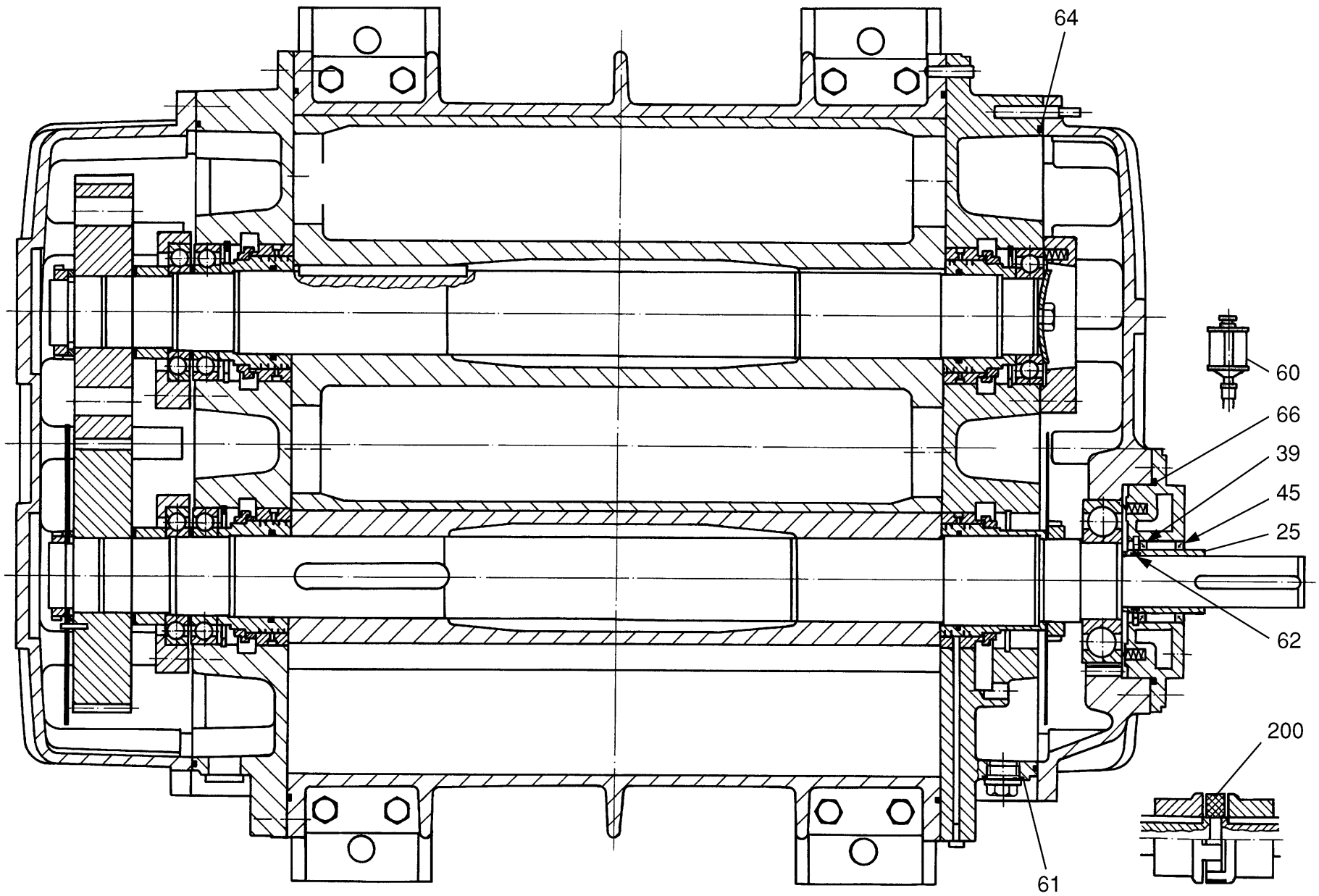

Abb. / Fig. 3 RUVAC RA 9001

Pos.	Stückzahl/Quantity Nombre de pièces **RA 9001**	**Siehe Abb. 3 / See Fig. 3 / Voir Fig. 3 RUVAC RA 9001** Benennung	Description	Désignation	Abmessungen / Dimensions (mm) Werkstoff/Material/Matériel		Bestell-Nr. Ref. No. Réf.
25	1	Wellenhülse	Shaft sleeve	Douille d'arbre	ø65 x 75	100Cr6	701 20 250
39	1	Radial-Wellendichtring	Radial shaft seal	Joint radial	65 x 85 x 12/6,5	75FPM	701 20 247
45	1	Radial-Wellendichtring	Radial shaft seal	Joint radial	65x85x10,BaX7	75FPM	701 20 244
60	1	Öler	Oiler	Graisseur	G 3/8"		490 13 103
61	4	O-Ring	O-ring	Joint torique	30 x 3,5	FPM	701 20 294
62	1	O-Ring	O-ring	Joint torique	52 x 3	FPM	239 70 261
64	2	O-Ring	O-ring	Joint torique	625 x 3	FPM	701 20 290
66	1	O-Ring	O-ring	Joint torique	180 x 4	FPM	701 20 289
200	1	Kupplungselement	Coupling element	Elément de couplage	zu Rotex-Kupplung 65		701 20 253
		Weitere Ersatzteile auf Anfrage	Further spare parts on demand	Des pièces de rechange ultérieures sur demande			

Bei Ersatzteilbestellungen bitte unbedingt die Katalog- und Fabrikations-Nummer angeben !

If you order spare parts, please always indicate the catalog and serial number !

Lorsque vous commandez des pièces de rechange, veuillez toujours indiquer le numéro de catalogue et de fabrication !

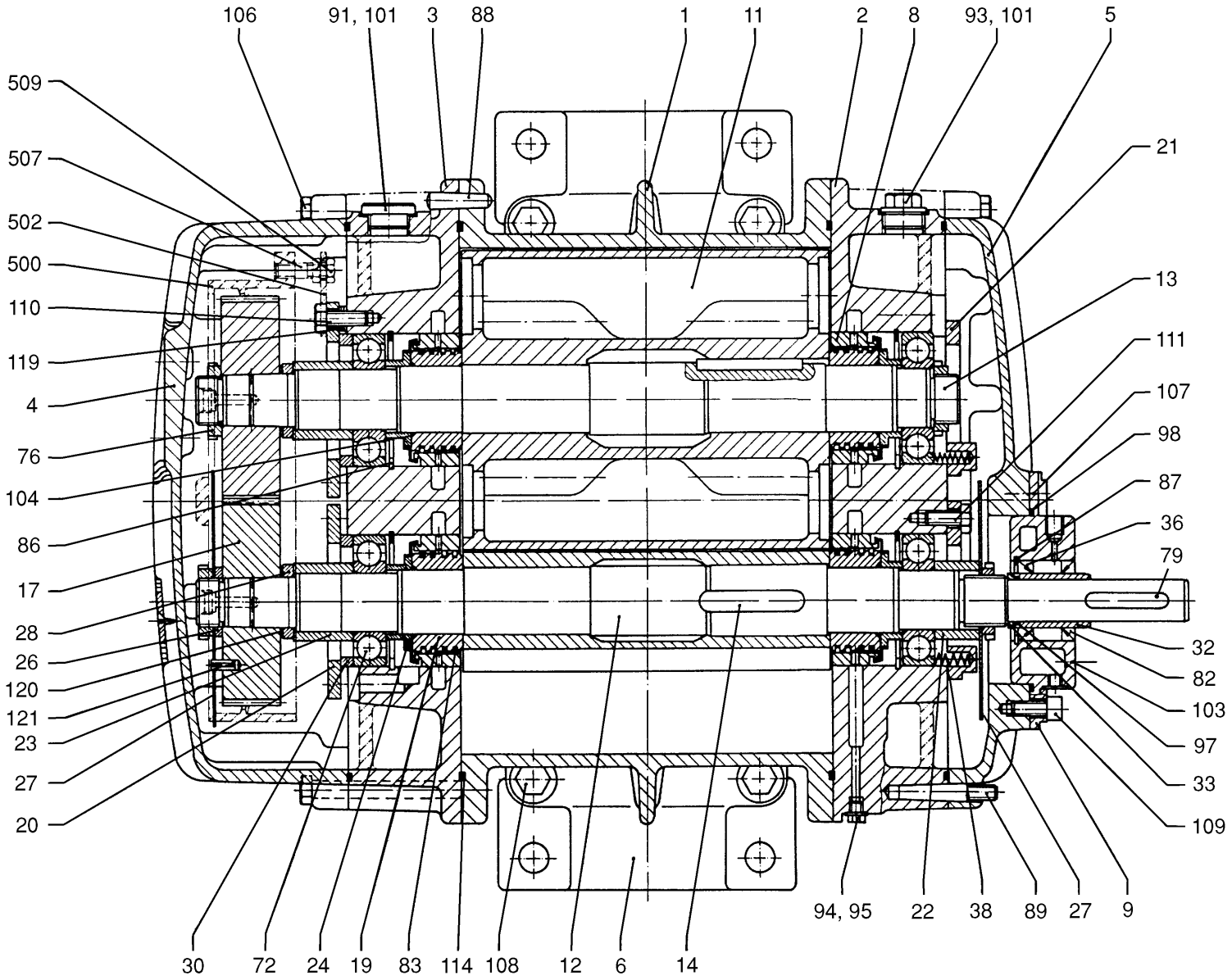

Ergänzungsblatt für **RUVAC RA 3001**; Bei Ersatzteilbestellungen bitte die entsprechende Zeichnungs-Positions-Nr. angeben.
Supplement for **RUVAC RA 3001**; If you order spare parts please indicate the position number.
Supplément à **RUVAC RA 3001**; Veuillez indiquer le no. de position dans vos commandes.

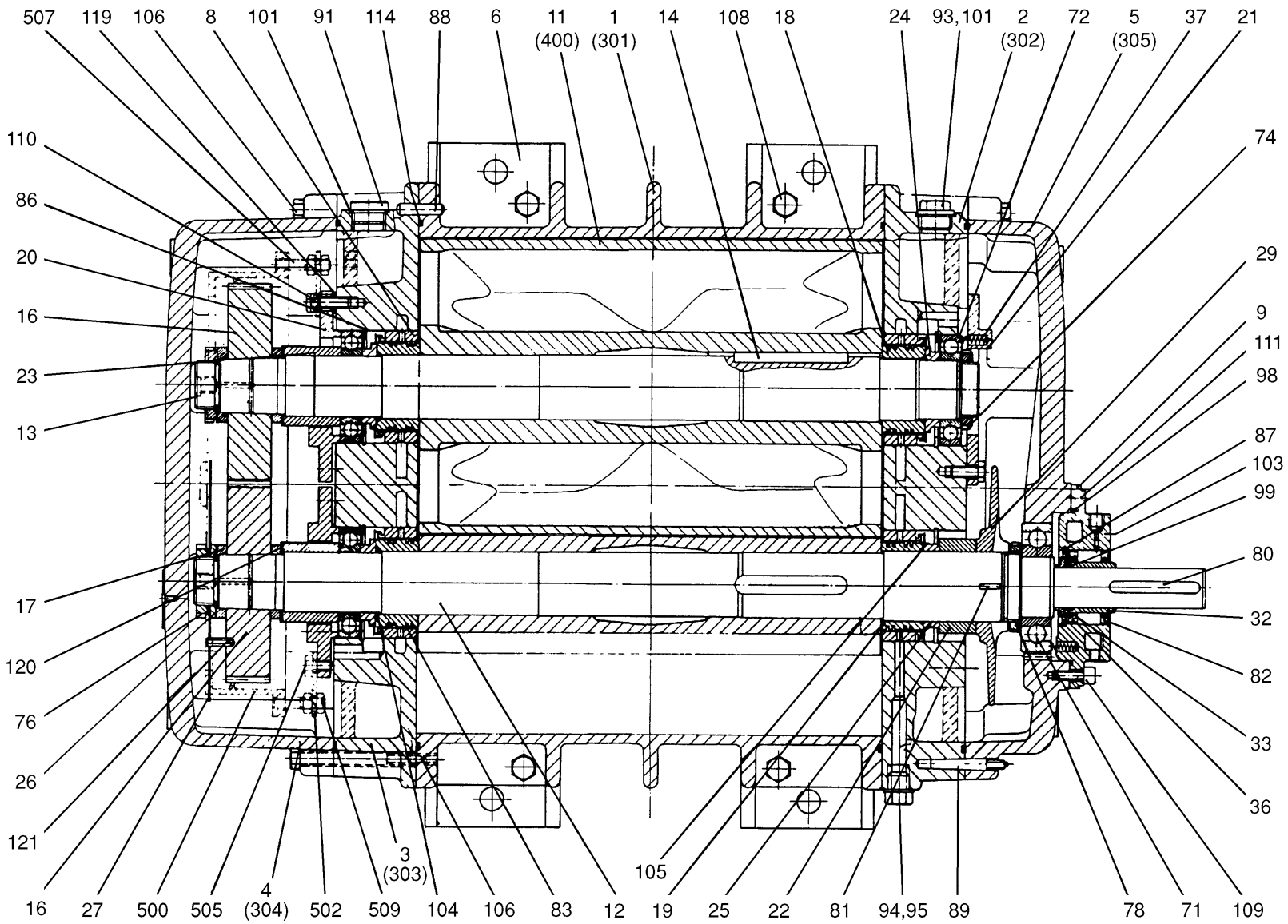

Ergänzungsblatt für **RUVAC RA 5001, RA 7001**; Bei Ersatzteilbestellungen bitte die entsprechende Zeichnungs-Positions-Nr. angeben.
Supplement for **RUVAC RA 5001, RA 7001**; If you order spare parts please indicate the position number.
Supplément à **RUVAC RA 5001, RA 7001**; Veuillez indiquer le no. de position dans vos commandes.

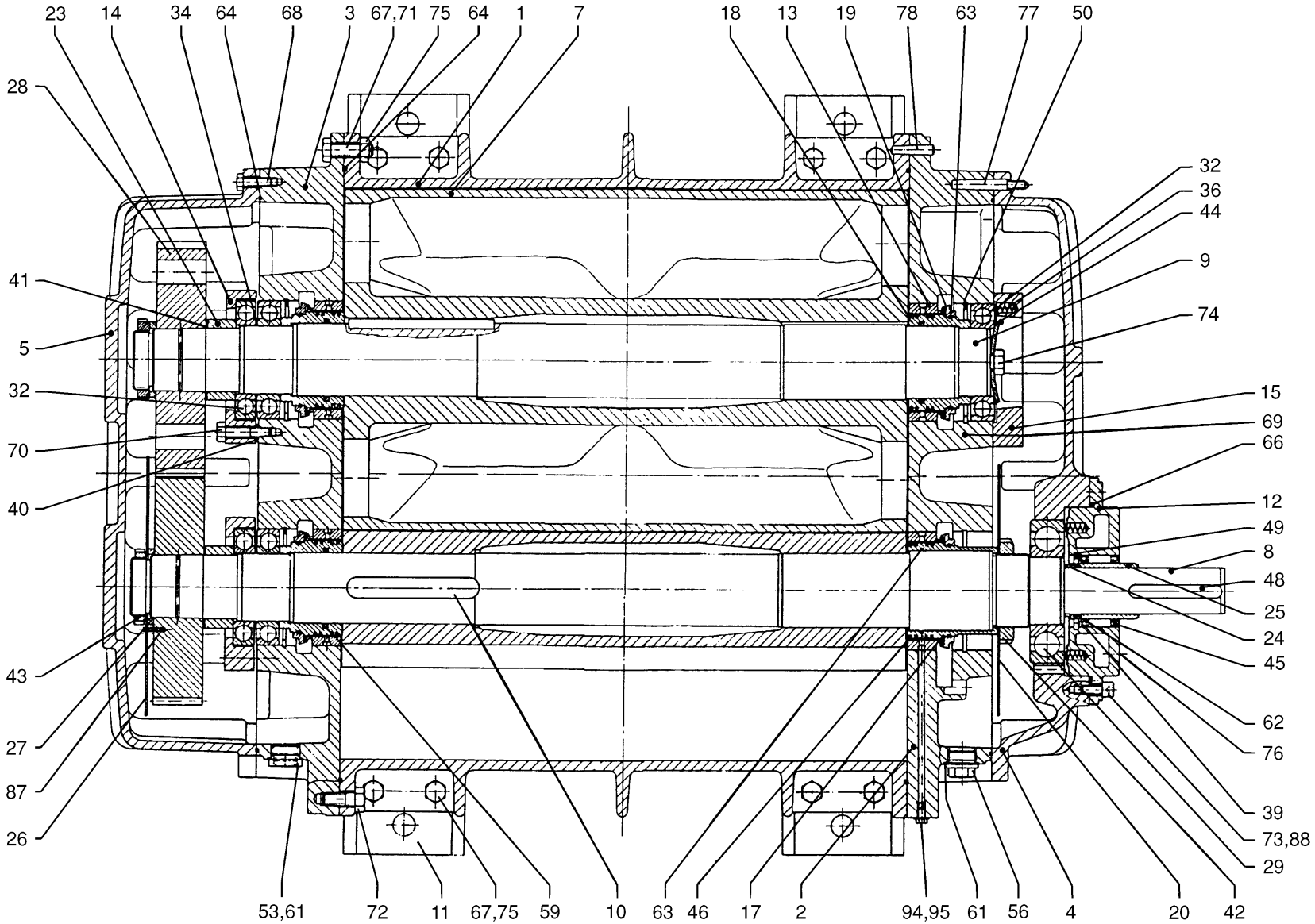

Ergänzungsblatt für **RUVAC RA 9001**; Bei Ersatzteilbestellungen bitte die entsprechende Zeichnungs-Positions-Nr. angeben.
Supplement for **RUVAC RA 9001**; If you order spare parts please indicate the position number.
Supplément à **RUVAC RA 9001**; Veuillez indiquer le no. de position dans vos commandes.

LEYBOLD VAKUUM GmbH
Bonner Straße 498 (Bayenthal)
D-50968 Köln
Telefon:(0221) 347-0
Telefax:(0221) 347-1250

ET 03.201/8 - 08/96

Technical alterations reserved
1.81.6.637.12 RSP 08.96
Printed in Germany on chlorine-free bleached paper